Technisches Datenblatt

Produktmerkmale

Toaster 3x Zangen 230 V / 1N		
Modell	**SAP -Code**	00004294
TO 930 GH	**Eine Gruppe von Artikeln - Web**	Toaster



- Standardausrüstung für das Gerät: 3x Zange, Rost
- Timer: Ja
- Material: Edelstahl
- Indikatoren: Betrieb und Heizen
- Abnehmbare Rückwand des Geräts: Ja
- Behälter für flüssiges Fett: Ja

SAP -Code	00004294	**Nettogewicht / kg]**	8.00
Netzbreite [MM]	453	**Power Electric [KW]**	2.000
Nettentiefe [MM]	274	**Wird geladen**	230 V / 1N - 50 Hz
Nettohöhe [MM]	288	**Standardausrüstung für das Gerät**	3x Zange, Rost

tel.: +420 381 582 284
e-mail: rmgastro@rmgastro.com
web: www.rmgastro.com

Technisches Datenblatt

Technische Zeichnung

Toaster 3x Zangen 230 V / 1N		
Modell	**SAP -Code**	00004294
TO 930 GH	**Eine Gruppe von Artikeln - Web**	Toaster

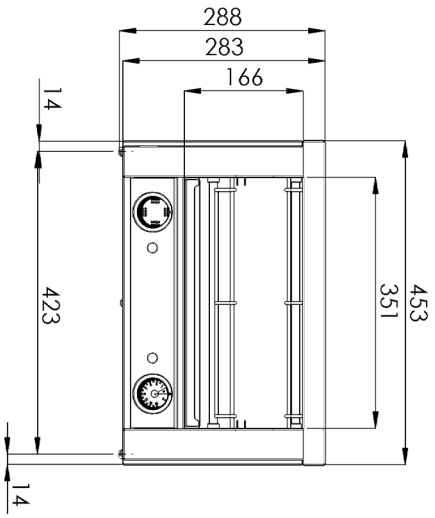

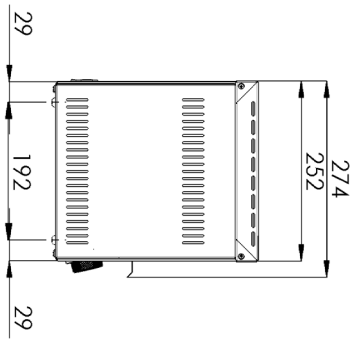

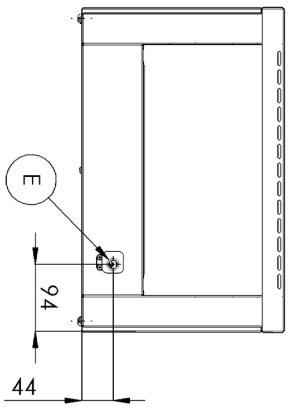

tel.: +420 381 582 284
e-mail: rmgastro@rmgastro.com
web: www.rmgastro.com

Technisches Datenblatt

Produkt Vorteile

Toaster 3x Zangen 230 V / 1N		
Modell	**SAP -Code**	00004294
TO 930 GH	**Eine Gruppe von Artikeln - Web**	Toaster

1 **Nationärin**

Nur Edelstahl, der für Lebensmittelkontakt verwendet wird

- Absolut Edelstahl und nichtmagnetisches Design widerstehen noch schwächere Säuren, die die Hygienestandards (HACCP) leichter zu füllen; Einfache Wartung und Reinigung

2 **Wald- und Heizlicht**

Optische Option, um den Status des Geräts zu überprüfen

- Sofort erkennt der Bediener in dem Zustand, in dem das Gerät ein/aus ist

3 **Separate Kontrolle für einzelne Abschnitte**

Möglichkeit einer Topse getrennt

- größere Variabilität der Nutzung

4 **Breadterie**

Die Semmelbrösel fallen von der Spitze

- Überlastet die fallenden Semmelbrösel nicht

5 **Abnehmbare Rückwand**

Möglichkeit, die Rückwand des Geräts zu öffnen

- Jede Füllung des Geräts durch den Bediener

6 **Silizium**

der unmittelbare Beginn der Hitze
intensive strahlende Hitze

- Das Gerät kann auch während des Betriebstages ausgeschaltet werden
- kräftig geröstetes Essen und ohne Erwärmen im Inneren
- Schnellere Lebensmittelzubereitung

7 **Zange und Rost Teil der Standardausrüstung**

Ich kann Essen auf einen Rost legen oder in die Zange einfügen

- Allgemein nutzbare Geräte
- Ich kann verschiedene Arten von Lebensmitteln mit Hilfe von Standardausrüstung zubereiten

tel.: +420 381 582 284
e-mail: rmgastro@rmgastro.com
web: www.rmgastro.com

Technisches Datenblatt

technische Parameter

Toaster 3x Zangen 230 V / 1N		
Modell	**SAP -Code**	00004294
TO 930 GH	**Eine Gruppe von Artikeln - Web**	Toaster

1. **SAP -Code:**
   00004294
2. **Netzbreite [MM]:**
   453
3. **Nettentiefe [MM]:**
   274
4. **Nettohöhe [MM]:**
   288
5. **Nettogewicht / kg]:**
   8.00
6. **Bruttobreite [MM]:**
   355
7. **Grobtiefe [MM]:**
   500
8. **Bruttohöhe [MM]:**
   320
9. **Bruttogewicht [kg]:**
   9.00
10. **Gerätetyp:**
    Elektrisches Gerät
11. **Konstruktionstyp des Geräts:**
    Tischgerät
12. **Material:**
    Edelstahl
13. **Power Electric [KW]:**
    2.000
14. **Wird geladen:**
    230 V / 1N - 50 Hz
15. **Standardausrüstung für das Gerät:**
    3x Zange, Rost
16. **Schutz der Kontrollen:**
    IPX4
17. **Timer:**
    Ja
18. **Abnehmbare Rückwand des Geräts:**
    Ja
19. **Behälter für flüssiges Fett:**
    Ja
20. **Indikatoren:**
    Betrieb und Heizen
21. **Querschnitt der Leiter CU [mm^2]:**
    0,5

tel.: +420 381 582 284
e-mail: rmgastro@rmgastro.com
web: www.rmgastro.com